PS71–通用型微型压力开关

▶ 10 ~ 5000 psi (.7 ~ 344 bar) 原 PS–EH 系列

这些具有可伸缩微动开关的通用压力开关可以应用在宽广的液压和气压范围。成熟的活塞 / 隔膜设计在很宽的压力范围内和 9000PSI 耐压下具有出色的精度。它的组成式结构允许 Gems 提供两种材质多样的压力接口和众多的电气认证和接线端子。用户可以很方便的配置这些选项满足自己的需要。

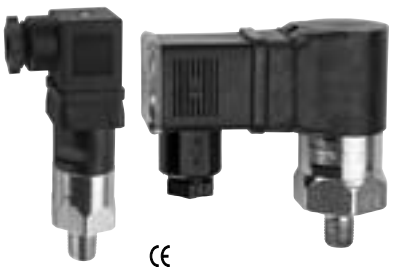

性能参数

工作温度:	– 40° F ~ +180° F (–40℃ ~+82℃)
开关 *	5 Amp @ 12/24VAC 和 125/250VDC; (可选 10Amp 或 1Amp 金触点)
重复性	最大设定点的 ±2% @ 70° F(20℃)
接液部件	
隔膜	腈 (可选 EPDM，Viton® 或 Neoprene)
压力接口	镀锌钢 (可选 316 不锈钢)
电气端子	DIN 43650A IP65; 铲型端子 IP00; 飞线 IP65 带飞线导管 IP00；可选 IP66
耐压	9000 psi (600 bar)
认证	CE,UL 认证可选
重量，约	0.4 lbs.(0.15 kg)

* 金触点 (option G)：对于电压低于 12VDC 和电流小于 20mA。
Viton® 是杜邦公司的注册商标。

外型尺寸

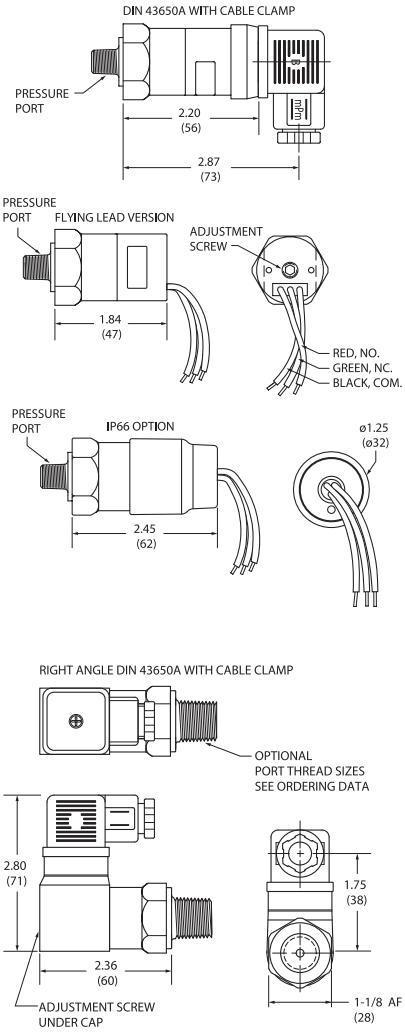

www.gemsr.com

Contact us via Website: www.gemsr.com, Tel: +86.13824390543

订货指南

使用下列的**黑体字**构成产品代码

选择： **PS71 –10 –4MNZ –C –H –XX –XXXX**

1. 压力量程代码
从下表中插入压力量程代码

2. 压力接口 [1]

12L14 镀锌钢	316 不锈钢
–**2MNZ** 1/8″ NPTM	–**2MGS** 1/8″ BSPM
–**4MNZ** 1/4″ NPTM	–**4MNS** 1/4″ NPTM
–**2MGZ** 1/8″ BSPM	–**4MGS** 1/4″ BSPM
–**4MGZ** 1/4″ BSPM	
–**4MSZ** 7/16″ –20 SAE 阳	
–**6MSZ** 9/16″ –18 SAE 阳	

3. **电路**
–**A** SPST/NO; –**B** SPST/NC; –**C** SPDT;

4. 电气连接
–**SP** 铲型端子 [2]；–**FLXX** 飞线 [3]；
–**FLSXX** 带 PVC 缩管的飞线 [3]；
–**ELXX** 1/2”NPT 带飞线的阳导管 [4]；–**CABXX** 18AWG PVC 电缆 [5]；
–**H** DIN 43650A 仅有阳插座 [6]；–**HR** 直角 DIN 46650A 仅有阳插座 :
–**HC** DIN 43650A 9mm 插头 :
–**HCR** 直角 DIN 43650A 9m 插头；
–**HM** DIN 43650A 带 1/2”阴 NPT 导管 [6]；
–**HNR** 直角 DIN 13650A 带 1/2”阴 NPT 导管 [6]；
–**HM** 微型 (9.4mm 间距)DIN 插座；仅有阳插座 [6]

5. 选项 [7]
–**V** Viton® 隔膜；–**E** EPDM 隔膜；–**N** Neoprene 隔膜；
–**10A** 10A@125/250VAC Max. 等级；
–**G** 金触点：对于负载小于 20mA @ 12VDC 的应用；
–**RD** Reduced Differential(50% reduction typical);–**IP** 进口保护
–**OXY** 氧气清洁 [9]；
–**R** 限流器（低阻尼系数）黄铜；
–**SR** 螺旋限流器（高阻尼系数）12L14 钢 w/ 黑氧化抛光；
–**WF** 全天候包装连接器，阴 ; –**WM** 全天候包装连接器，阳；
–**DE** 德国连接器，阳，DT04 系列

6. 设定点（可选项）
A. 指定设定点 –**FS**（PSI 或 BAR 单位，见下例）[10]
B. 设定点类型
R 升压报警；**F** 降压报警
例如：–**FS2BARF2** BAR 降压报警而 –**FS20PSIR** 20 PSI 升压报警。

注释 :
1. 其它连接器可选，请与工厂联系。
2. –**10A** 选择或 –**G** 选择。
3. 18”是标准的 , 指定的引线长度以英寸为单位 (max.48”)。例如：–**FL18** 或 –**FLS30**。
4. 18”是标准的，指定的电缆长度以英寸为单位 (max 48”)。例如：–**EL18** 或 –**EL30**。
5. 36”是最小值，指定电缆长度以英寸为单位。例如 –**CAB36** 或 –**CAB120**。
6. DIN 连接器必须是 –**CSPDT** 电路选择。
7. 选项 –**10A**，–**G** 或 –**RD** 不能同时选择。
8. 进口保护只有在 –**FL**.–**FLS** 或 –**CAB** 电气端子下才可选，并且要求固定的设定点 –**FS**
9. 必须是不锈钢外壳。
10. 设定点必须在压力量程范围内。

压力量程表

压力范围编码	压力范围	平均死区
10	10 ~ 30psi(0.7 ~ 2.1 bar)	4 ~ 6 psi(0.25 ~ 0.40 bar)
20	25 ~ 75psi(1.7 ~ 5.2 bar)	5 ~ 10 psi(0.35 ~ 0.65 bar)
30	65 ~ 300 psi(4.5 ~ 20.7 bar)	20 ~ 40 psi(1.3 ~ 2.6 bar)
40	250 ~ 1000 psi(17.2 ~ 69 bar)	40 ~ 85 psi(2.6 ~ 5.7 bar)
50	1000 ~ 3000 psi(69 ~ 206.8 bar)	120 ~ 200 psi(8 ~ 15 bar)
60	2500 ~ 5000 psi(172.4 ~ 344.7 bar)	300 ~ 500 psi(21 ~ 35 bar)